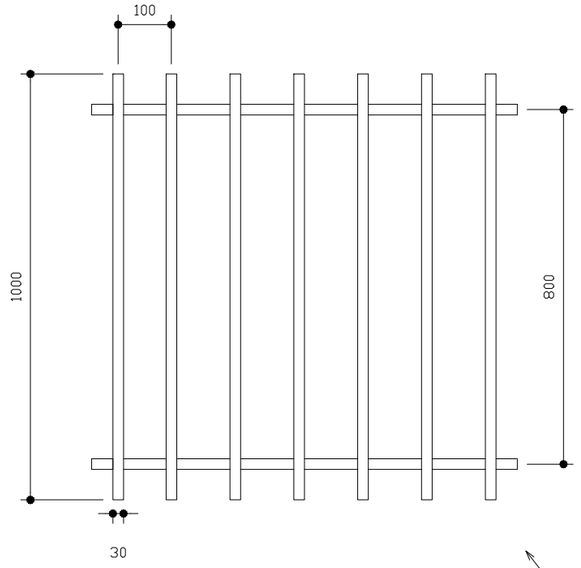

Detalhe gradil do muro metalon 30x20mm #2mm

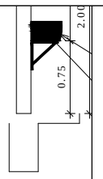

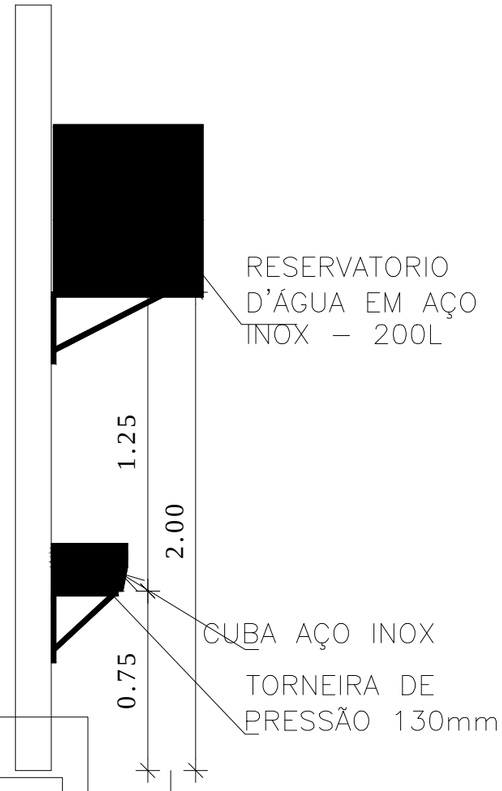

Detalhe Bebedouro

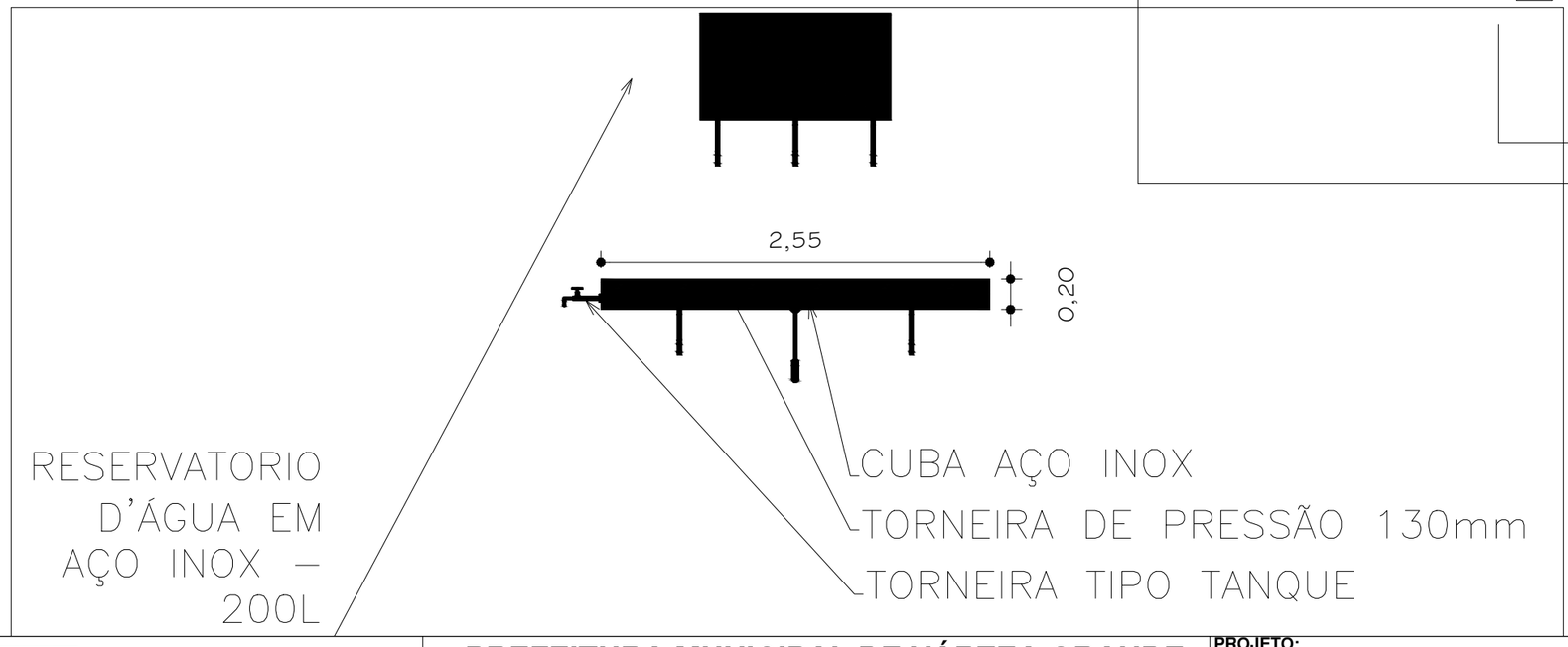

PREFEITURA MUNICIPAL DE VÁRZEA GRANDE
amar - cuidar - acreditar

PREFEITURA MUNICIPAL DE VÁRZEA GRANDE
Av. Castelo Branco, Espaço Municipal, 2500 - Centro Sul, Várzea Grande/MT
CEP 78125-700 - Fone/Fax: 65 3688 8000

AUTOR DO PROJETO
THIAGO ANTONIO LAVRATI
ENGENHEIRO CIVIL
CREA-MT 031348

OBRA:
REFORMA EMEB JULIO DOMINGOS DE CAMPOS

PROJETO:
ARQUITETÔNICO, EMEB JULIO DOMINGOS DE CAMPOS

ASSUNTO:
DETALHES

LOCALIZAÇÃO:
RUA LUÍS PEDDRO DE LIMA N° S/N, CAPÃO GRANDE

DATA
10/01/2018

UNIDADE:
METRO

ESCALA:
S/E

FOLHA:
09/09